# Manilla institucional
## Serie inox AISI 304: Complementos

### Tope de suelo

El embalaje incluye
» Taco de caucho con tirafondos de amarre

Acabados
» IS304
» Ø45

| Referencia | Acabados |
|---|---|
| TOPINOX45IS | IS- |

### Topes de puerta para suelo

Ø 20 x 35 mm
El embalaje incluye
» 1 tope de puerta
» Tirafondo
» Taco para suelo

Acabados
» IS-

| Referencia | Características |
|---|---|
| TOPINOX20 | Tope de puerta para suelo |

### Tope de suelo

Ø 45 x 37 mm
El embalaje incluye
» Taco de caucho con tirafondos de amarre

Acabados
» IS304

| Referencia | Acabados |
|---|---|
| TOPINOXRIS | IS- |

### Tope de pared

El embalaje incluye
» Taco de caucho con tirafondos de amarre

Acabados
» IS304

| Referencia | Acabados |
|---|---|
| TOPINOX4320IS | IS- |

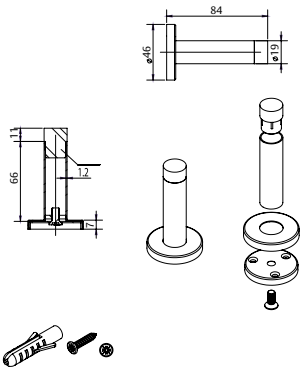


### Tope de puerta / percha

El embalaje incluye
» Taco de caucho con tirafondos de amarre

Acabados
» IS304
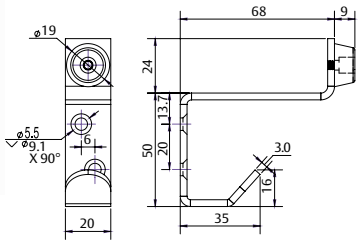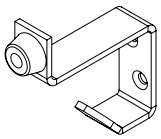
| Referencia | Acabados |
|---|---|
| TOPERCHAIS | IS- |