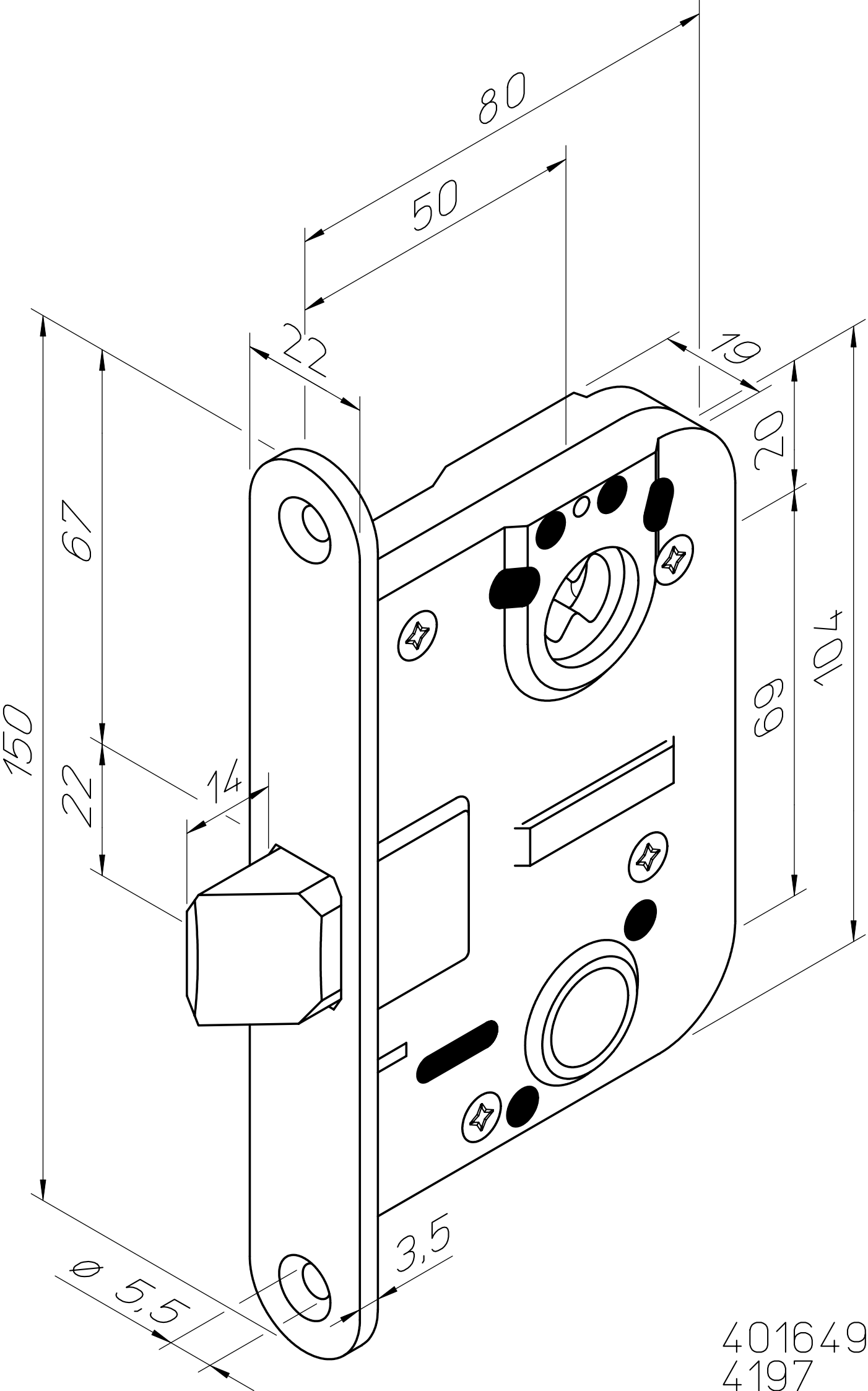


401649
4197