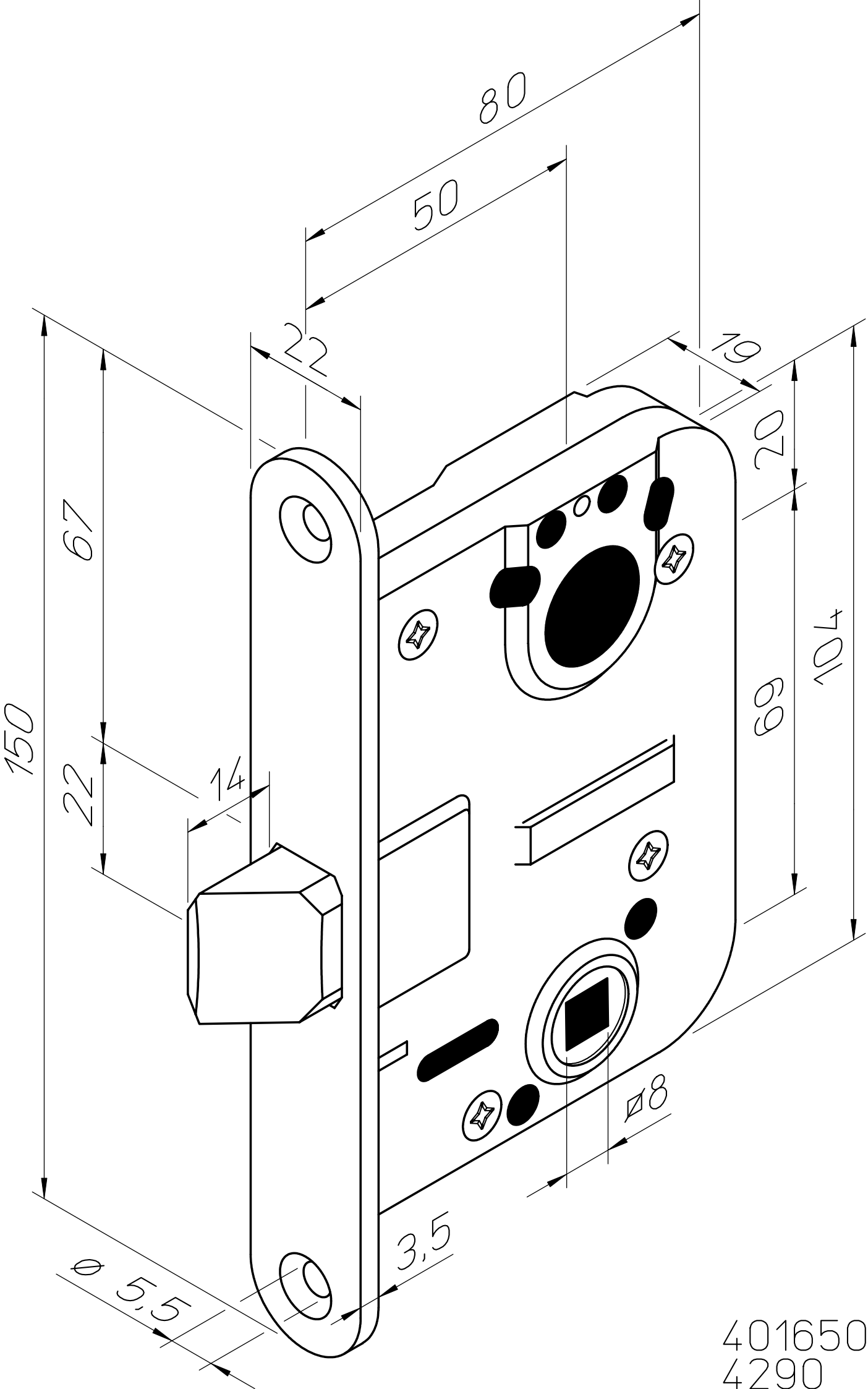

401650
4290