ABLOY DP131

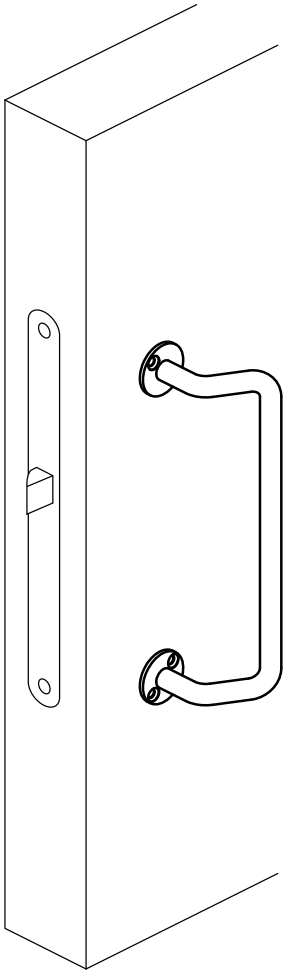

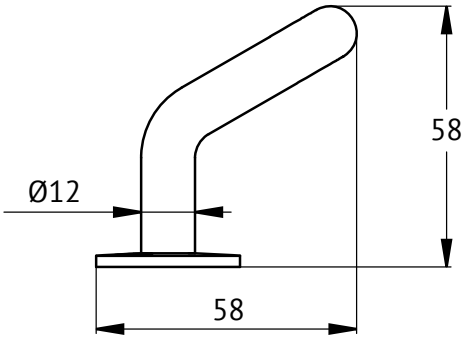

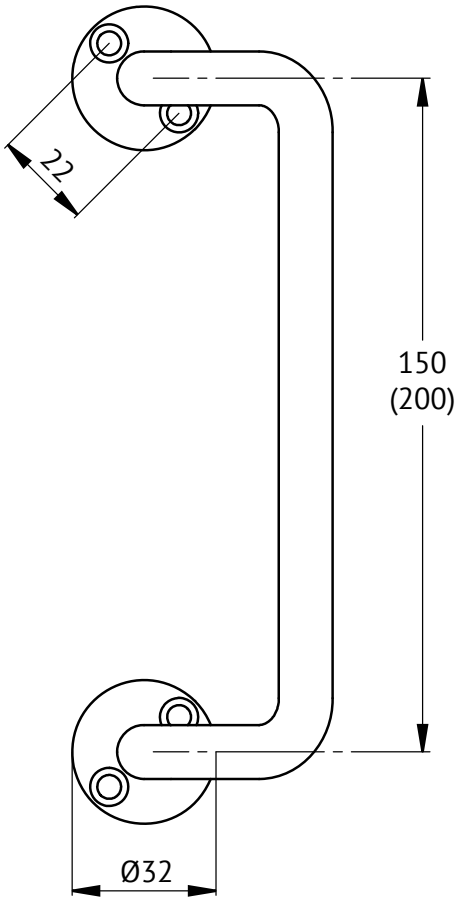

21.10.2016 Rev.0