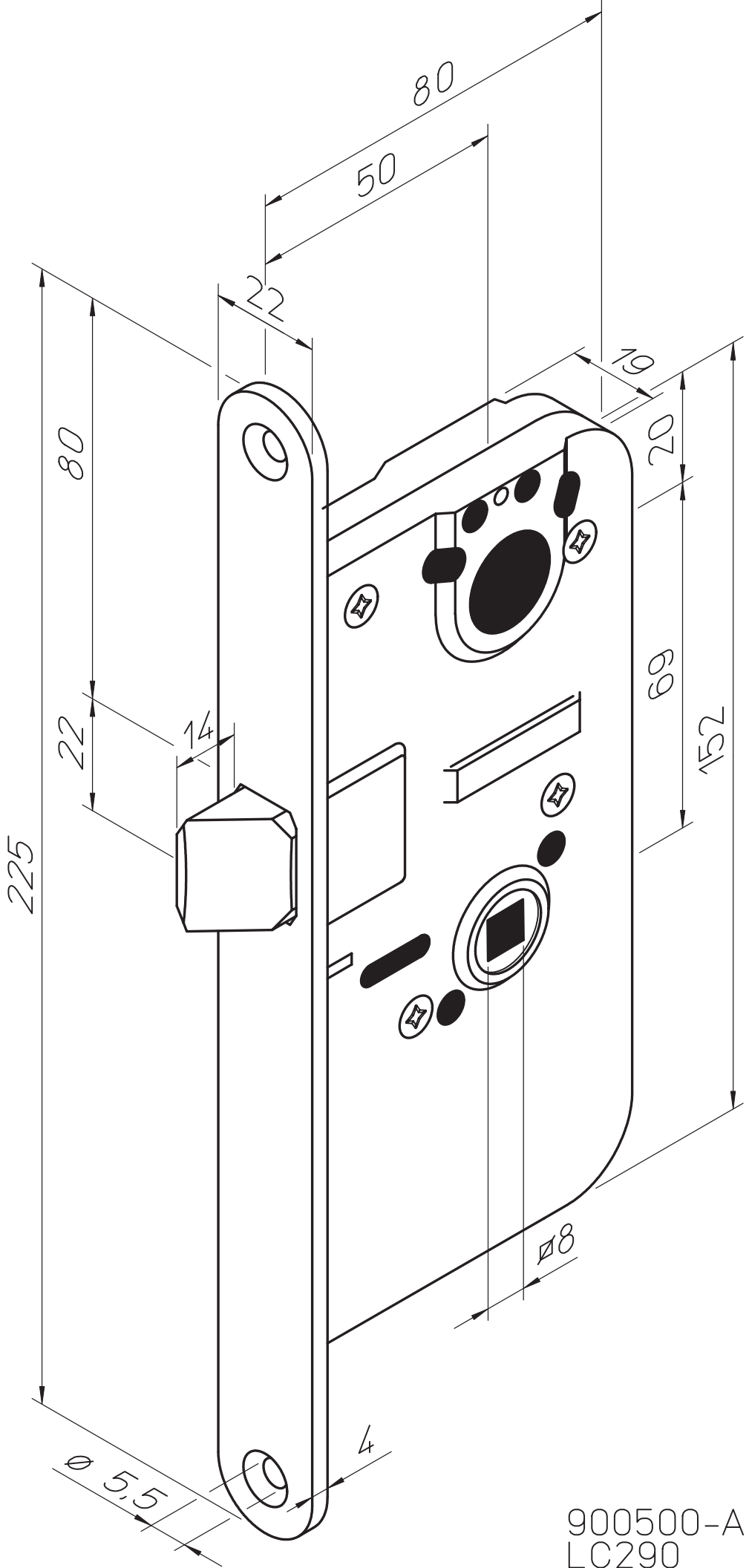

900500-A
LC290