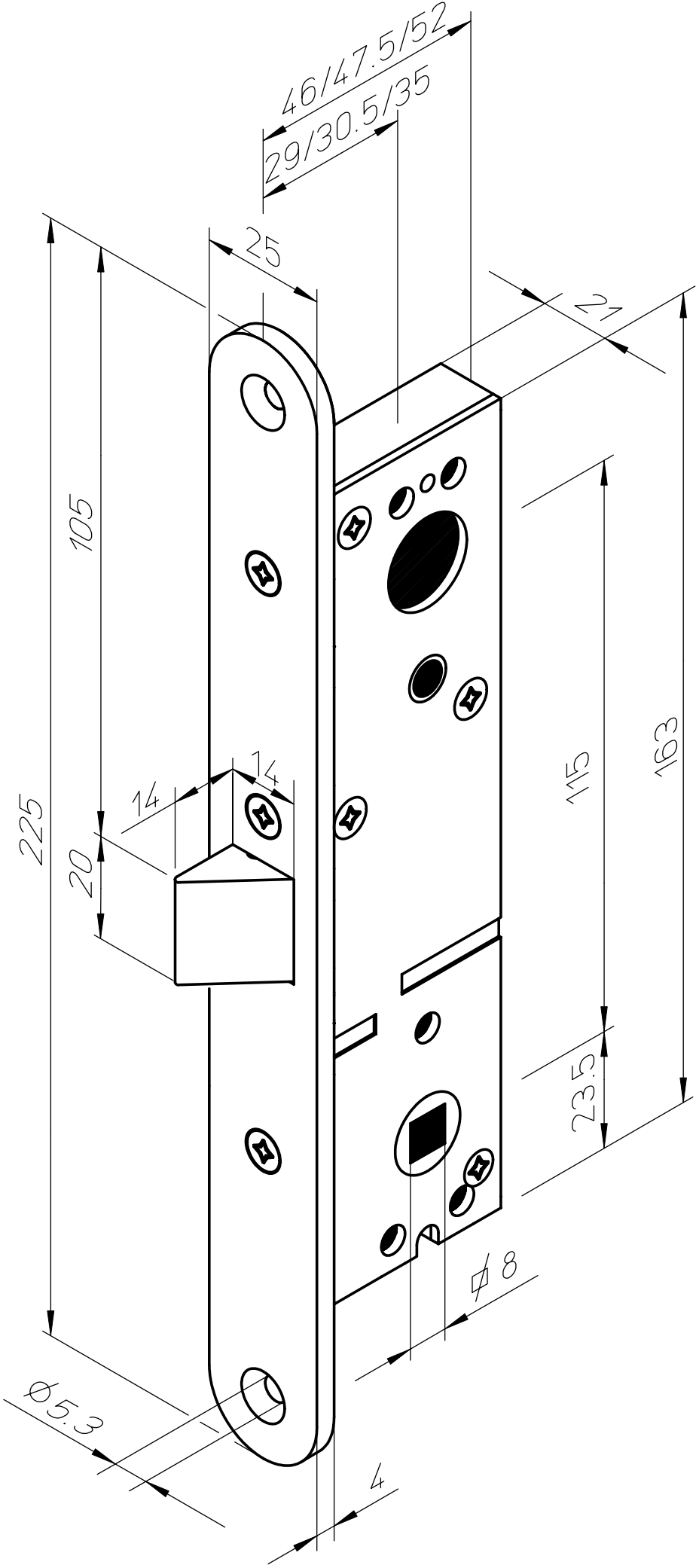

900077

LC303