Serrures pour portes en bois

Série 2038

Caractéristiques :
» Entrées de 60/70 mm.
» Crochet actionnable avec cylindre.
» Même coffrage que modèle 2030.

Môdele	Entrée	Finition	Emballage
2038	60 / 70	HL	1 / 20
2038	60 / 70	AI	1 / 20

Surlignés : service “Express 5”.
Non surlignés : service maximum 15 jours ouvrables.

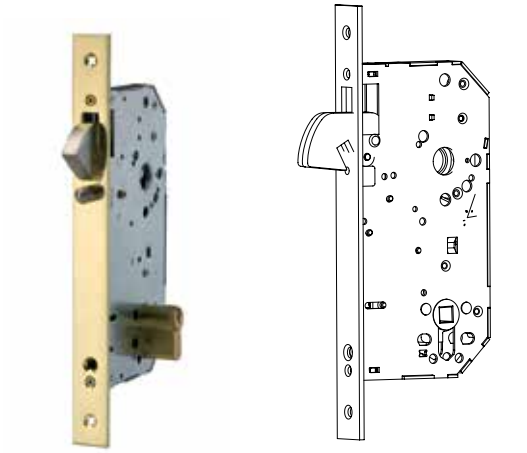

Série 2039F

» Adaptée pour portes coupe feu.
» Modèle disponible pour portes d’entrées.

Fonctionnement
» Le fouillot (depuis l’intérieur uniquement) actionne le pêne demi-tour.
» Le demi-cylindre extérieur actionne le pêne demi-tour.

2039F	Mòdele	Pêne	Entrée A	Finition
Fouillot traversant	2039F	50	-	NE
	2039F	50	-	AI
	2039F	60	-	AI

Les prix de serrures sans cylindre qui ne sont pas accompagnées du cylindre détaché correspondant, feront l’objet d’un supplément de 25%.

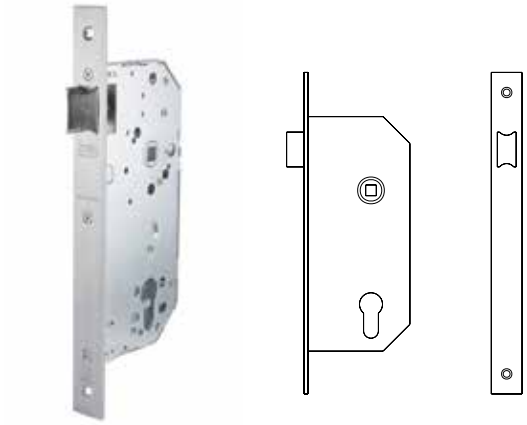

Série 203MN automatique

CERTIFIE SELON UNE-EN 12209:2004

» Entraxe de 85 mm.
» Entrées : 60/70 mm.
» Fouillot de 8 mm.
» Projection automatique de pêne.
» Antipanique.
» Dispositif anti-carte.
» Apte pour portes coupe feu.
» Sécurité Extra :
- Le pêne ne se déclenche que lorsque le pêne demi-tour est placé dans le cadre.
- Le pêne possède un double verrouillage, en milieu et fin d’actionnement.
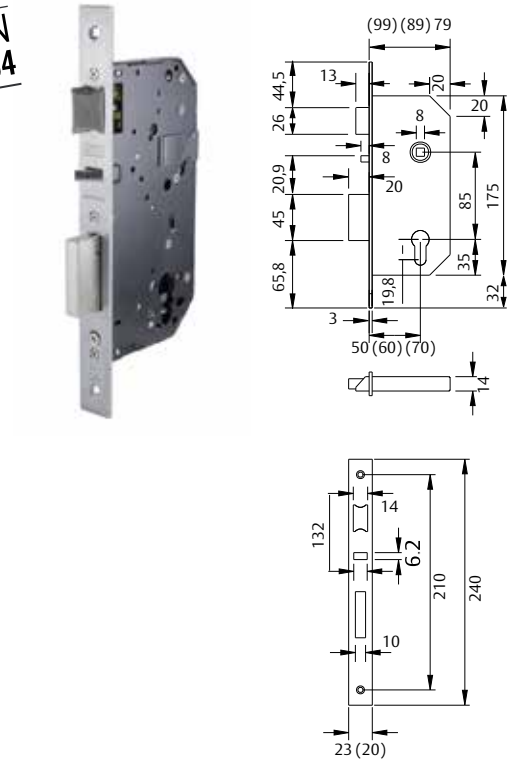
Mòdele	Entrée	Finition	Emballage
203MN	60	AI	1 / 20
203MN	70	AI	1 / 20